Notice de montage

mise à jour 23.08.2023

TUMO - TUNI

TUBULAIRES

LED | IP 69 | IP 68 | IP 66 | IK 10 | 850°

RAL | F | CE | RoHS

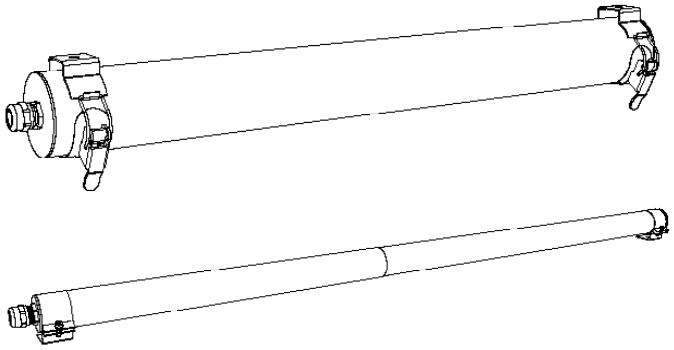

⚠ Attention

Avant d'effectuer l'installation, lire la notice et tenir compte du lieu de montage spécifique au produit.

Avant toute opération de montage ou de maintenance, couper impérativement l'alimentation.

Ce produit doit-être installé conformément aux règles d'installation et de préférence par un électricien qualifié.

Une installation, et une utilisation incorrectes peuvent entraîner des risques de choc électrique ou d'incendie.

Pour l'entretien du luminaire : nettoyer uniquement avec une éponge humide et un chiffon doux, propre et sec.

Ne pas ouvrir, démonter, altérer ou modifier l'appareil sauf mention particulière indiquée dans la notice.

Tous les produits Sfel doivent exclusivement être ouverts et réparés par du personnel formé et habilité par Sfel. Toute ouverture ou réparation non autorisée annule l'intégralité des responsabilités, droits à remplacement et garanties.

Utiliser exclusivement des accessoires de la marque Sfel.

Prendre en compte le poids de l'appareil à l'installation des filins de suspension (voir tableau dans 1. Informations techniques).

SOMMAIRE :

1. Informations techniques ..... p. 1

2. Montage du luminaire ..... p. 2

3. Câblage ..... p. 3

1. INFORMATIONS TECHNIQUES :

A / TUMO

LED

435 mm	**980 lm** 131 lm/W **TUM112**	8 W						
704 mm	**1020 lm** 134 lm/W **TUM206**	8 W	**1955 lm** 131 lm/W **TUM212**	15 W				
1004 mm	**1525 lm** 134 lm/W **TUM306**	11 W	**2930 lm** 131 lm/W **TUM312**	22 W	**3360 lm** 131 lm/W **TUM320**	26 W		
1304 mm	**2030 lm** 134 lm/W **TUM406**	15 W	**3910 lm** 131 lm/W **TUM412**	30 W	**4480 lm** 131 lm/W **TUM420**	34 W		
1604 mm	**2540 lm** 134 lm/W **TUM506**	19 W	**4885 lm** 131 lm/W **TUM512**	37 W	**5600 lm** 131 lm/W **TUM520**	43 W		
garantie 8 ans	**3403 lm** 116 lm/W **TUM320i**	1004 mm 30 W	**4538 lm** 113 lm/W **TUM420i**	1304 mm 40 W	**5672 lm** 113 lm/W **TUM520i**	1604 mm 50 W		

B / TUNI

LED

1050 mm	**1020 lm** 134 lm/W **TUN206**	8 W	**1955 lm** 131 lm/W **TUN212**	15 W				
1350 mm	**1525 lm** 134 lm/W **TUN306**	11 W	**2930 lm** 131 lm/W **TUN312**	22 W				
1650 mm	**2030 lm** 134 lm/W **TUN406**	15 W	**3910 lm** 131 lm/W **TUN412**	30 W				
1950 mm	**2540 lm** 134 lm/W **TUN506**	19 W	**4885 lm** 131 lm/W **TUN512**	37 W				

Si malgré tout le soin que nous apportons à l'élaboration de nos fiches techniques, vous remarquez des erreurs, n'hésitez pas à nous les communiquer. Les illustrations sont non-contractuelles.

tél. +33 (0)5 49 91 06 78

contact@sfel.fr

www.sfel.fr

ecosystem

SFEL contribue au développement durable par la réduction des déchets industriels et par la participation aux filières de recyclage de ses produits.

Pensez au tri !

TUMO - TUNI

TUBULAIRES

LED | IP 69 | IP 68 | IP 66 | IK 10 | 850° | RAL | F | CE | RoHS

2. MONTAGE DU LUMINAIRE

⚠ Lors d'une installation à la verticale, nous préconisons l'installation du luminaire **avec le presse-étoupe vers le bas**.

⚠ Vérifier le contenu du carton.
Les colliers sont dans un second carton à l'intérieur et à l'extrémité du premier.

A / Fixer les colliers sur une structure stable (voir **1. INFORMATIONS TECHNIQUES**) à l'aide de vis ou de tiges filetées Ø 8 mm (TUMO) ou Ø 4 mm (TUNI).

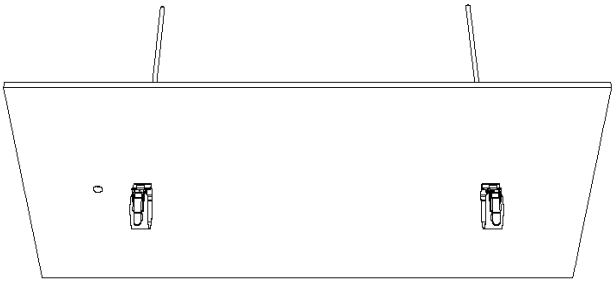

Pour le luminaire TUNI : ajouter un clip en polycarbonate (fourni) au milieu du luminaire pour assurer son bon positionnement.

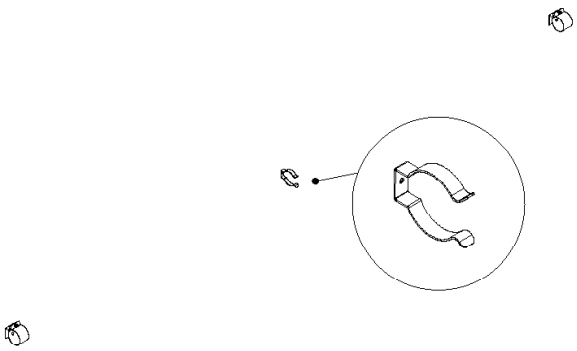

⚠ Les références concernées :
TUN406, TUN412, TUN506, TUN512.

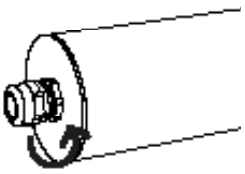

B / Desserrer l'embout du tubulaire côté presse-étoupe, avec une clé plate de 22 mm.

C / Retirer l'embout.

D / Sortir la platine du corps de l'appareil. Attention à ne pas le rayer.

E / Retirer le connecteur mâle, faire passer votre câble (H07 RN-F) à travers le presse-étoupe (capacité Ø 6 à 12 mm) puis, connecter (voir **3. CÂBLAGE**).

F / Remettre la platine dans le corps.

⚠ Avertissement : en cas de montage par des températures inférieures à 10°C faire fonctionner l'appareil pendant une heure sans serrer l'embout côté presse-étoupe (pour éviter les surpressions).

G / Refermer l'embout.
Serrer le presse-étoupe manuellement. Visser l'écrou du presse étoupe avec une clé plate de 22 mm jusqu'à ce que l'embout soit solidaire du tube avec un couple de serrage de 3 Nm pour l'étanchéité IP68. Puis, faire 1/2 tour avec une clé plate de 22 mm.

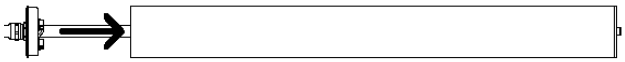

⚠ Avertissement : un couple de serrage trop important pourrait endommager le fourreau polycarbonate !

H / Mettre le tubulaire dans les colliers puis les refermer.

TUMO :

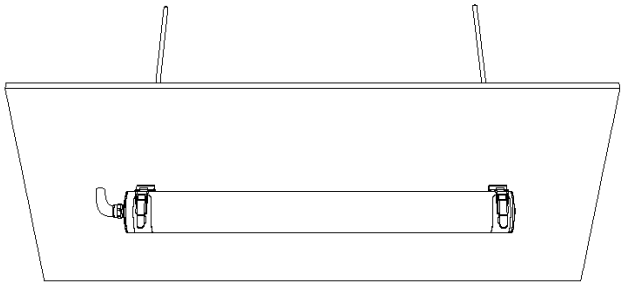

Sfel®

TUMO - TUNI

TUBULAIRES

LED | IP 69 | IP 68 | IP 66 | IK 10 | 850°

RAL | F | CE | RoHS

TUNI :

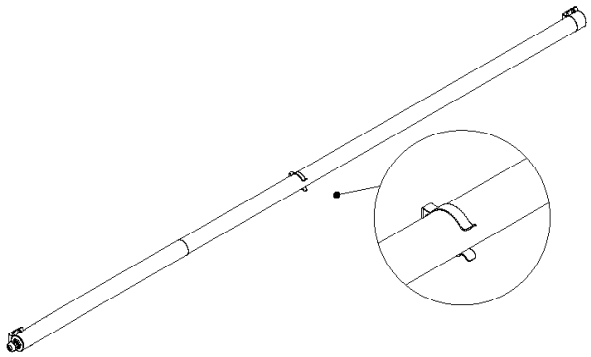

3. CÂBLAGE

Connecteur

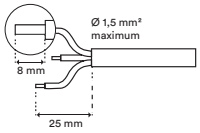

Câblage non gradable

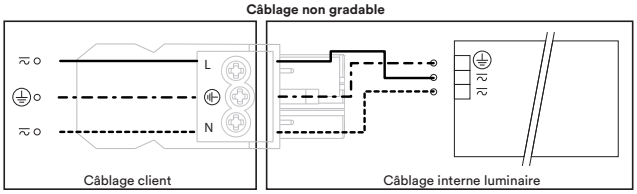

Câblage gradable DALI ou DSI

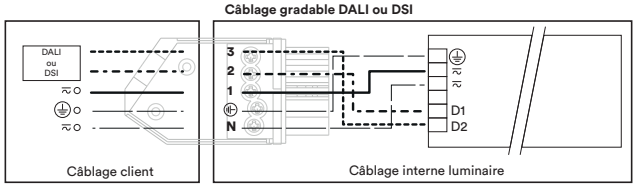

Câblage gradable par bouton poussoir

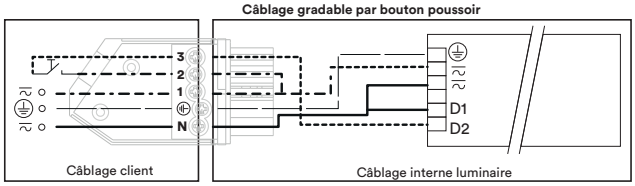

Sfel®